A-Klasse Limousine

Mercedes-Benz

De Limousine.
Nu ook als A-Klasse.

Een van de meest klassieke vormen van een auto is nu ook een van de modernste. Bij de A-Klasse Limousine is het three box-design sportiever dan ooit.

Meer ruimtegevoel.

Weet de weg naar huis.
En kent uw gewoontes.

MBUX, de nieuwe Mercedes-Benz User Experience, maakt de nieuwe A-Klasse Limousine intelligenter dan ooit tevoren. Hij leert er elke dag weer iets bij en leert vooral de bestuurder beter kennen. Hij onthoudt bijvoorbeeld uw favoriete songs en de weg die u aflegt naar uw werk. Vervolgens zoekt hij automatisch de juiste radiozender op of toont een snellere route wanneer er een file is op weg naar uw werk. Helemaal vanzelf en vanzelfsprekend, als u dat wilt.

S V 1778

Prestatiebevorderend comfort en voorbeeldige veiligheid.

Tijdens de spits, tijdens lange nachtritten of op onbekende trajecten – uw A-Klasse Limousine zorgt ervoor dat u, vooral in stressvolle situaties, minder wordt belast. Met Mercedes-Benz Intelligent Drive is elke rit in een Mercedes-Benz niet alleen veilig, maar ook uniek. De tijd die u namelijk achter het stuur doorbrengt, is uw eigen tijd. Tijd om te ontspannen. Tijd om energie op te doen. Zodat u niet alleen veilig op uw bestemming aankomt, maar ook ontspannen.

Elke lijn een duidelijk statement.

Dankzij de naar beneden aflopende voorzijde beweegt de nieuwe A-Klasse Limousine zich gestroomlijnd tegen de stroom in. Verdere kenmerken zijn de rechtopstaande grille en de diep naar beneden getrokken motorkap. Aan de linker- en rechterzijde bevinden zich twee opvallende highlights: de MULTIBEAM LED-koplampen (optie) stralen pure innovatiekracht uit, waardoor de auto nog dichter op het asfalt lijkt te liggen. Zodat het hart van menig autoliefhebber gelijk sneller gaat kloppen.

De achterzijde van de A-Klasse Limousine.
Het begin van een nieuw designtijdperk.

Het nieuwe puristische design van de A-Klasse wordt bij de Limousine perfect afgerond door de achterzijde, die met tweedelige achterlichten breed oogt. De bagageruimte die daarachter verscholen gaat, is niet alleen fraai maar ook uiterst royaal. Bovendien is als optie de functie HANDS-FREE ACCESS leverbaar, waarmee het kofferdeksel contactloos kan worden geopend.

De nieuwe A-Klasse Limousine.

Met Mercedes me

Veiligheid en assistentie.

Met behulp van radarsensoren en 3D-stereocamera's bewaakt de nieuwe A-Klasse Limousine de directe omgeving en kan dit model tot een snelheid van 210 km/h de juiste afstand aanhouden ten opzichte van voorliggers. In noodgevallen kan bovendien autonoom worden afgeremd.

MULTIBEAM LED.

De MULTIBEAM LED-koplampen stellen zich binnen enkele seconden in op de zichtverhoudingen en overige verkeersdeelnemers. Het grootlicht zorgt er bijvoorbeeld voor dat het wegdek steeds optimaal wordt verlicht zonder dat tegenliggers worden verblind.

Mercedes-Benz User Experience.

MBUX (Mercedes-Benz User Experience) neemt u niet het rijden uit handen, maar maakt het u wel zo aangenaam mogelijk. Met behulp van kunstmatige intelligentie is het systeem zelflerend, waardoor het mettertijd steeds beter op de bestuurder wordt afgestemd. En met het intelligente spraakbedieningssysteem LINGUATRONIC communiceert u bijna net zo gemakkelijk als met een goede vriend.

Smartphone-integratie.

In de nieuwe A-Klasse legt u uw smartphone op de middenconsole om opgeladen te worden. Dankzij Near Field Communication (NFC) kunt u uw smartphone heel eenvoudig met de A-Klasse Limousine verbinden zonder steeds een code te hoeven invoeren. Ook kunt u moeiteloos sms-berichten verzenden of door uw contacten bladeren. Verder kunt u uw smartphone gebruiken zonder hem in de hand te hoeven houden. De smartphone wordt aangesloten met behulp van usb of NFC. En met de touch control-buttons op het stuurwiel kunt u heel comfortabel op het display van het multimediasysteem vrijwel alle apps en functies bedienen.

'Wraparound'-design.

In het interieur van de nieuwe A-Klasse Limousine worden de inzittenden volledig omarmd. Het dashboard, de middenconsole en de portierbekleding lopen vloeiend in elkaar over, waardoor voor en aangenaam 'wraparound'-effect wordt gezorgd. Deze feature is bij de nieuwe A-Klasse net zo uniek als de ruime keuze aan sierdelen en de sfeerverlichting die voor een vriendelijke ambiance zorgt.

Widescreen display.

Hier zegt één blik echt meer dan duizend woorden. Het fraaie interieur van de nieuwe A-Klasse Limousine bevat niet één maar twee displays met hoge resolutie. Standaard uitgevoerd met een beelddiagonaal van 17,78 cm (7 inch). Als optie leverbaar in 26 cm (10,25 inch). Beide displays lijken in de ruimte te zweven. Ook de bediening vanaf het stuurwiel is eenvoudig dankzij het als optie leverbare touchpad of touchscreen. Dat laatste is eveneens een primeur die zonder meer een tweede blik verdient.

Head-up display.

Recht voor u uit kijken is met het head-up display in de nieuwe A-Klasse Limousine heel eenvoudig. In één oogopslag ziet u namelijk de snelheid, eventuele snelheidsbegrenzingen en navigatieaanwijzingen. Virtueel en in kleur. De op het display weergegeven informatie kan worden aangepast en vervolgens worden opgeslagen met behulp van de memoryfunctie.

Zit- en ruimtecomfort.

Eén enkele blik maakt meteen duidelijk dat de nieuwe A-Klasse Limousine verbazingwekkend royaal is. Vooral achterin hebben zelfs lange personen alle ruimte. De nieuwe A-Klasse beschikt over sportstoelen met verstelbare hoofdsteunen. In combinatie met comfortstoelen zijn multicontourstoelen leverbaar. Als optie zijn stoelventilatie/-verwarming en andere bekledingen leverbaar. Voor comfort van het allerhoogste niveau.

De standaarduitvoering.

U krijgt al heel veel A-Klasse zonder dat er een extra kruisje op de optielijst gezet hoeft te worden. De standaarduitvoering van het model is namelijk bijzonder royaal. De actieve remassistent en de actieve spoorassistent vertegenwoordigen bijvoorbeeld de typerende veiligheid van het merk Mercedes-Benz, terwijl de airconditioning ervoor zorgt dat u zich helemaal thuisvoelt.

De uitrustingslijn Style.

In de uitrustingslijn Style onderscheidt de A-Klasse zich van de standaarduitvoering. Met een cool en jeugdig uiterlijk en innerlijk. Daartoe behoren extra elementen, zoals 16 inch lichtmetalen velgen en bekledingen met siernaden in trendy kleuren die specifiek voor deze uitrustingslijn zijn.

De uitrustingslijn Progressive.

De uitrustingslijn Progressive zorgt voor substantiële verfraaiing. Meerwaarde die niet alleen duidelijk zichtbaar maar ook tastbaar is. De fascinerende vormgeving en hoogwaardige techniek van deze premium compact car wordt daarmee vanuit elk perspectief intensiever.

De AMG Line.

Met de AMG Line maakt u zowel vanbinnen als vanbuiten een duidelijk statement voor performance. Vooral dankzij de AMG-styling met speciale voor- en achterskirt,vertoont de A-Klasse visueel overeenkomsten met AMG-modellen. Hieraan wordt eveneens bijgedragen door het verlaagde, sportief afgestelde onderstel en de DIRECT STEERING.

DYNAMIC SELECT.

Rijden zoals u dat wilt. Met behulp van DYNAMIC SELECT kunt u met een druk op de knop uit rijprogramma's kiezen, waarbij de karakteristieken van de transmissie, het onderstel of de besturing worden gewijzigd. De rijstand 'Sport' zorgt voor een dynamische rijstijl, het basisprogramma 'Comfort' voor een uitgebalanceerde rijstijl. De rijstand 'ECO' zorgt voor een efficiënte rijstijl, zodat er niet alleen brandstof maar ook geld wordt bespaard.

Het ECO-rijprogramma biedt uitgebreide ondersteuning om de CO_2-uitstoot te verminderen. In dit programma werken de stoelverwarming en airconditioning met een lager vermogen om zo energie te besparen. Met het rijprogramma 'Individual' kunt u de betreffende parameters volledig zelf instellen. U kunt dan bijvoorbeeld de transmissie sportief en het onderstel comfortabel afstellen.

Afgebeeld is de A-Klasse Limousine.

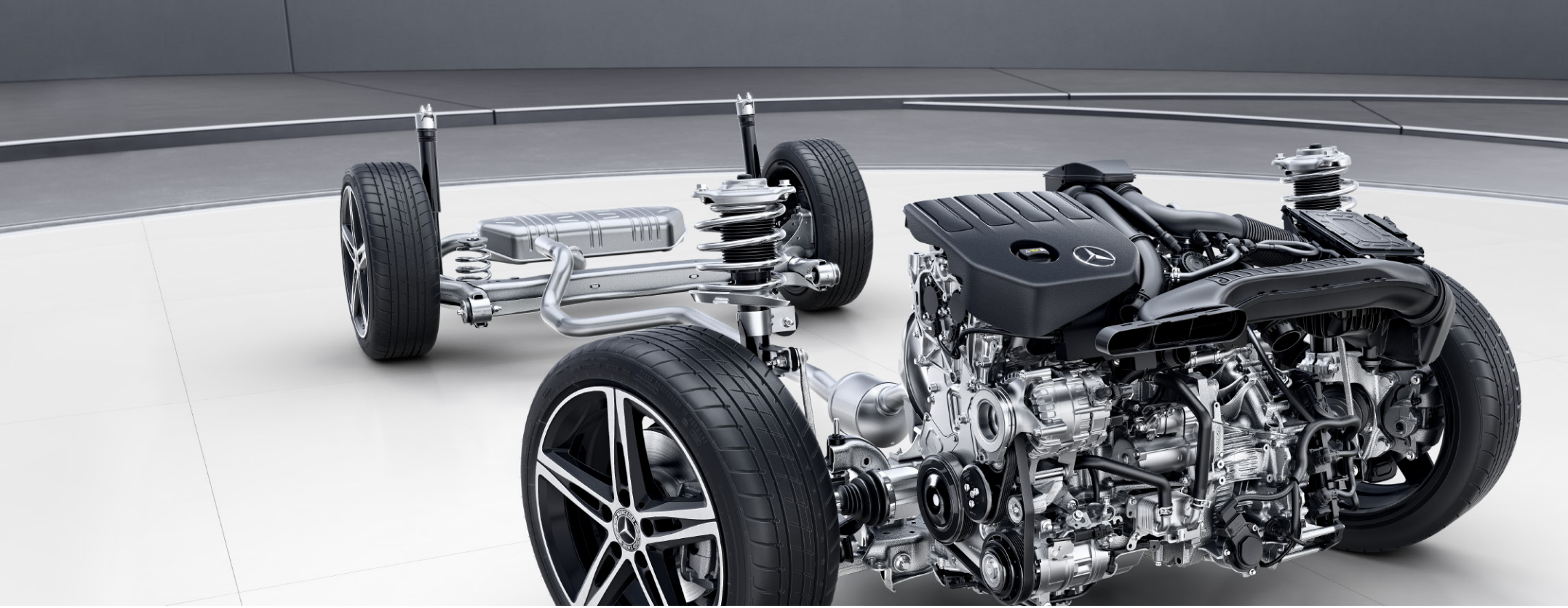

Comfortonderstel.

Geniet van hoog comfort op lange trajecten, terwijl u krappe bochten met sportief elan neemt. Het uitgebalanceerde comfortonderstel zorgt voor een karakteristieke mix van uitstekende veringseigenschappen en rijstabiliteit. Zodat u veilig onderweg bent en ondertussen van heel veel rijplezier kunt genieten.

Technische gegevens.

	Dieselmotor	Benzinemotoren	
	A 180 d	**A 200**	**A 220 4MATIC**
Cilinderinhoud (cm^3)	1461	1332	1991
Max. vermogen[1] (kW [pk] bij t/min)	85 (116)	120 (163)	140 (190)
Transmissie	7G-DCT automaat	Handgeschakelde zesversnellingsbak [7G-DCT automaat]	7G-DCT automaat
Acceleratie van 0–100 km/h (sec.) [automaat]	10,5	8,3 [8,1]	7,0
Topsnelheid (km/h) [automaat]	206	230 [230]	237
Brandstofverbruik[3]			
gecombineerd l/100 km [automaat]	4,1-4,3	5,7-6,0 [5,2-5,4]	6,5-6,7
gecombineerd km/l [automaat]	24,4-23,3	17,5-16,7 [19,2-18,5]	15,4-14,9
CO_2-emissie[3] gecombineerd (g/km) [automaat]	107-113	131-138 [119-124]	149-153
Emissieklasse[4] [automaat]	8	7 [7]	11

Het beste voor de motor:
Mercedes-Benz originele motorolie.

[1] Opgaven voor vermogen en koppel volgens wettelijke voorschriften (verordening (EU) 715/2007) in de laatst geldende versie. [2] Verbruikswaarden en CO_2-emissies volgens wettelijke voorschriften (Verordeningen (EU) 715/2007 en (EU) 2017/1153) in de laatst geldende versie. De aangegeven NEDC-waarde is afgeleid van de WLTP-waarde die volgens de nieuwe cyclus Worldwide harmonized Light vehicles Test Procedure (WLTP) is gemeten voor een voertuig in de basisuitrusting. De opgaven hebben geen betrekking op een specifiek voertuig. Ze zijn slechts bedoed ter vergelijking van de verschillende voertuigtypen. Optionele uitrustingen kunnen het verbruik en de CO_2-emissie beïnvloeden. Verdere informatie met betrekking tot de nieuwe WLTP-meetmethodiek treft u aan op www.mercedes-benz.nl/wltp. [3] Opgaven uitsluitend geldig binnen de Europese Unie. Landspecifieke afwijkingen mogelijk. Meer technische gegevens kunt u vinden op onze website **mercedes-benz.be**

Afmetingen.

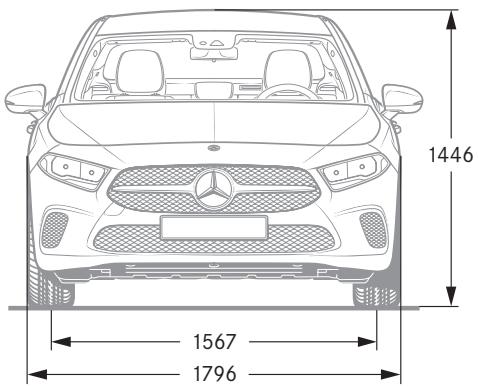

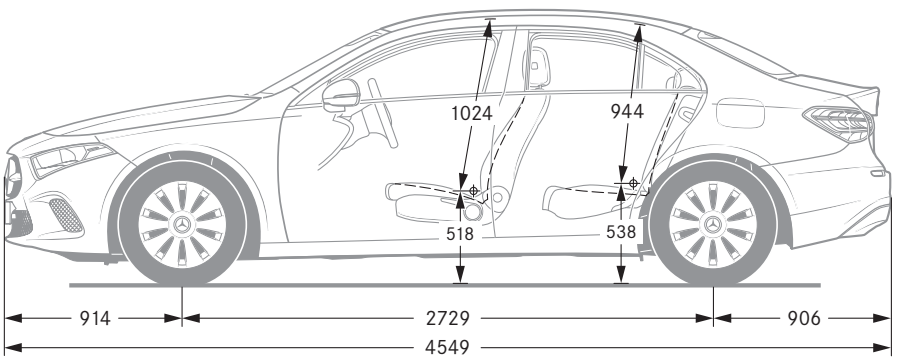

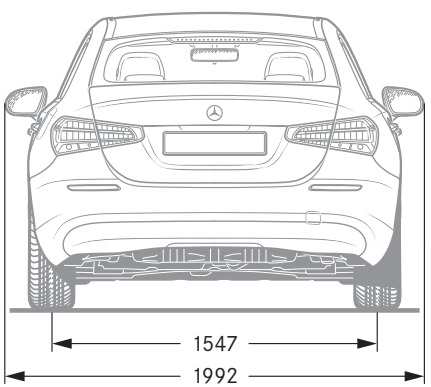

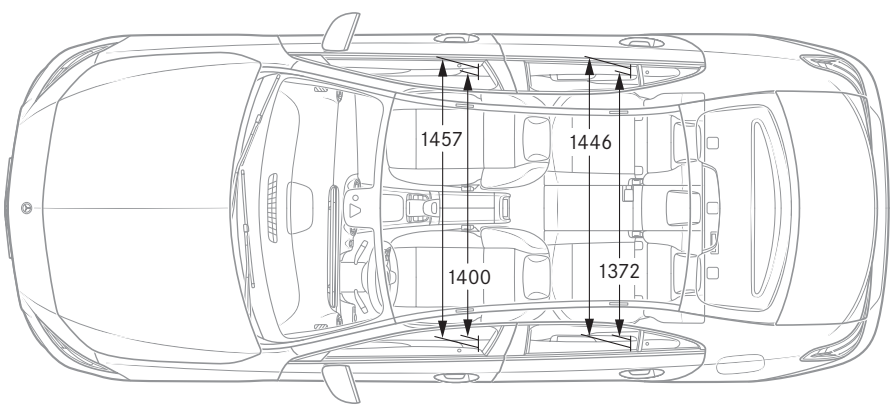

Alle gegevens in millimeters. De afgebeelde afmetingen zijn gemiddelde waarden. Ze gelden voor voertuigen in de standaarduitvoering en in onbelaste toestand.

Mercedes-Benz is medeoprichter van de stichting Laureus Sport for Good Foundation, het belangrijkste sociale initiatief van Mercedes-Benz. Met 'Laureus Sport for Good' wordt met sociale sportprojecten getracht de achterstandspositie, op sociaal en maatschappelijk vlak, van zo veel mogelijk kinderen en jongeren in Nederland te verbeteren door waarden als teamspirit, respect en ambitie over te dragen. Het hoofdthema daarbij is 'Change the Game for Kids', dat we graag met u willen delen. Wanneer u een Mercedes-Benz aanschaft, ondersteunt u de stichting 'Laureus Sport for Good Foundation'.

Inhoud vrijblijvend. Wijzigingen in specificaties en uitrustingen voorbehouden. De gegevens in deze brochure benaderen de werkelijkheid zoveel mogelijk. Tevens moeten de vermelde technische gegevens als voorlopig worden beschouwd. Ze komen overeen met de stand van zaken op het moment van redactiesluiting van deze uitgave (07/2018). Deze brochure is een internationale uitgave. Derhalve kunnen de afbeeldingen en omschrijvingen afwijken van de in België en Nederland geldende standaard- en leverbare uitvoeringen. Hiervoor verwijzen wij naar onze laatste prijslijst.
www.mercedes-benz.be

Daimler AG, dialog@daimler.com, **07**-0918